Mera 100 køkkenvask

Varenr.: 11077	VVS-nr.: 682774540
Materiale:	Keramik
Farve:	Hvid
Overflade:	Glaseret, blank
Monteringsmulighed:	Nedfældning
Min. skabsbredde:	600 mm
Hanehul:	Ja
Overløb:	Ja
Bundventil medfølger:	Ja, i krom

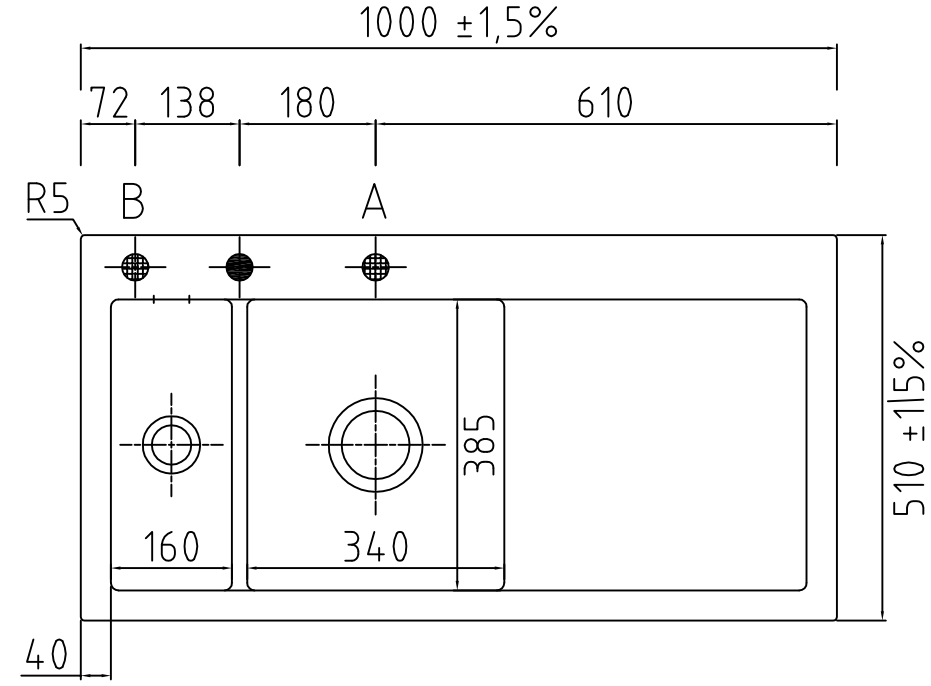

Leveres med Ø35 mm hanehul. Ønskes yderlige huller (Pos A eller B) angives dette ved bestilling.

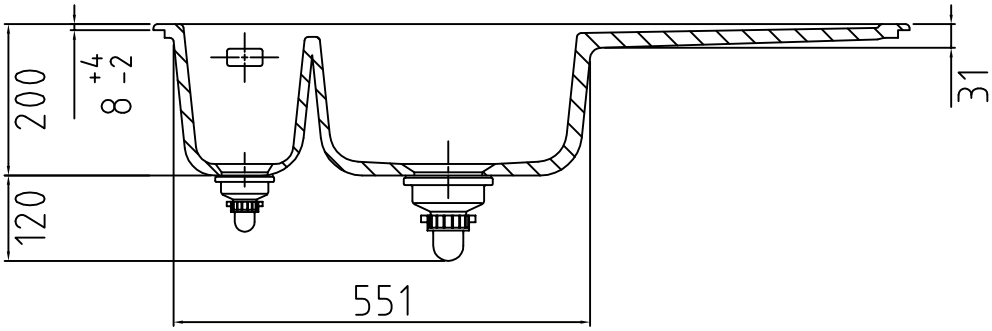

OBS: Skal vaskens bakke placeres over en opvaskemaskin eller køkkenskab med dreje karusel kræves en bordplade på min. 30 mm.

Lavabo A/S - Neptunvej 17 - DK 6000 Kolding
Tlf. +45 75 55 88 66 - E-mail: info@lavabo.dk - www.lavabo.dk